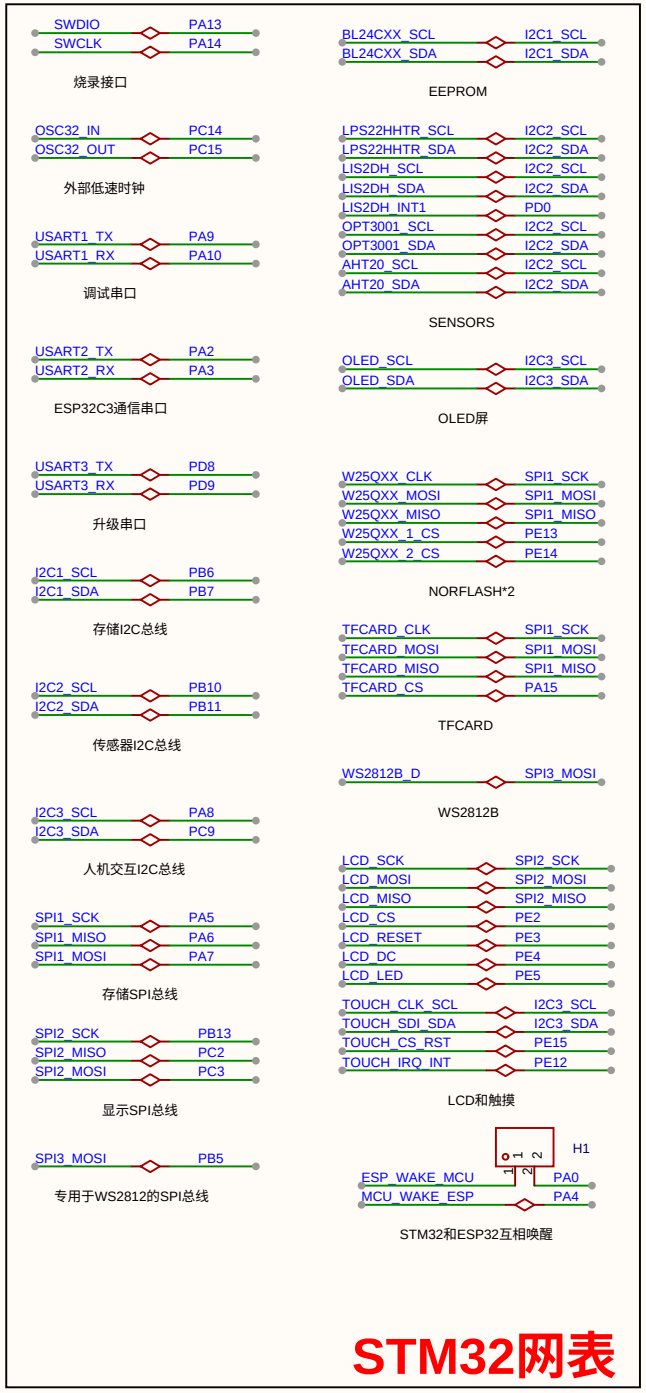

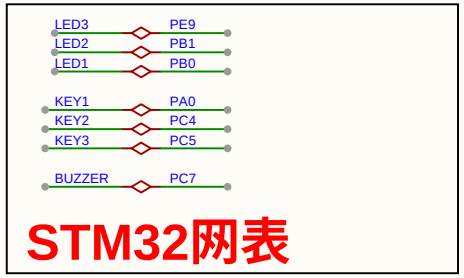

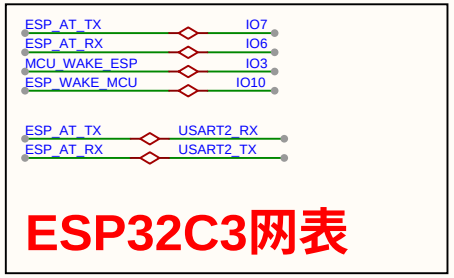

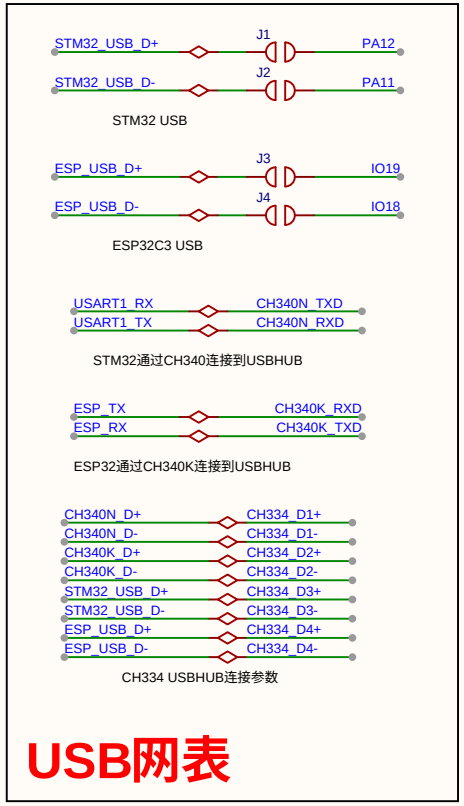

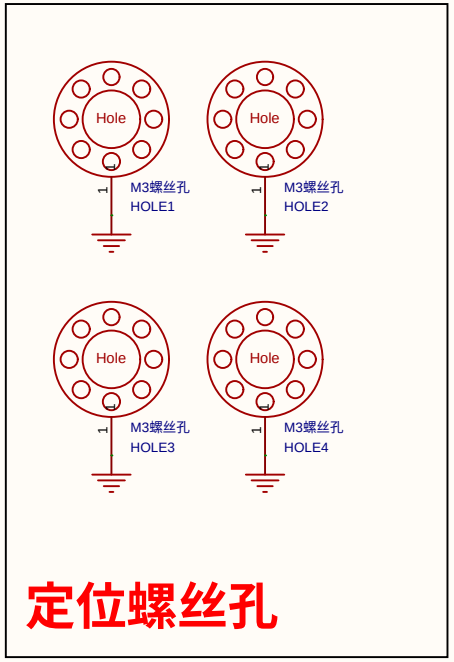

原理图	V1.2.6 SCH	创建日期	2025-11-28
		更新日期	2025-12-01
板子	V1.2.6	图页	网表连接
绘制		MHEVK开发板	
审阅			
		版本	尺寸	页 1 共 9
嘉立创EDA		V1.0	A4	嘉立创EDA

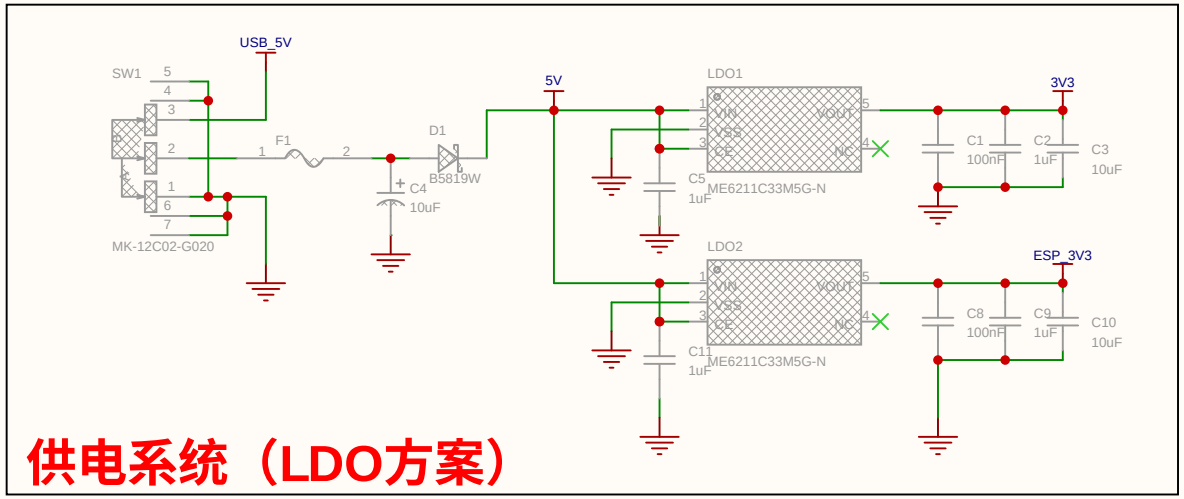

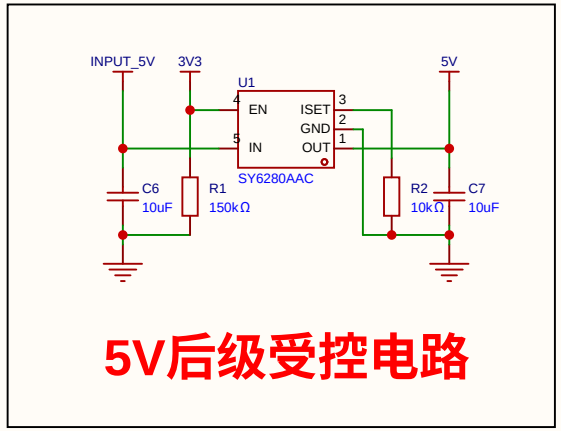

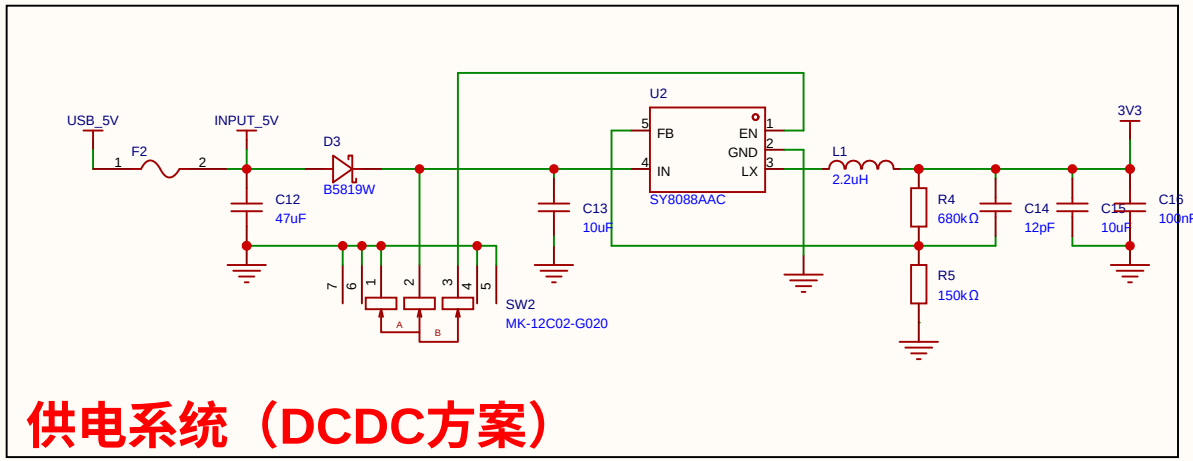

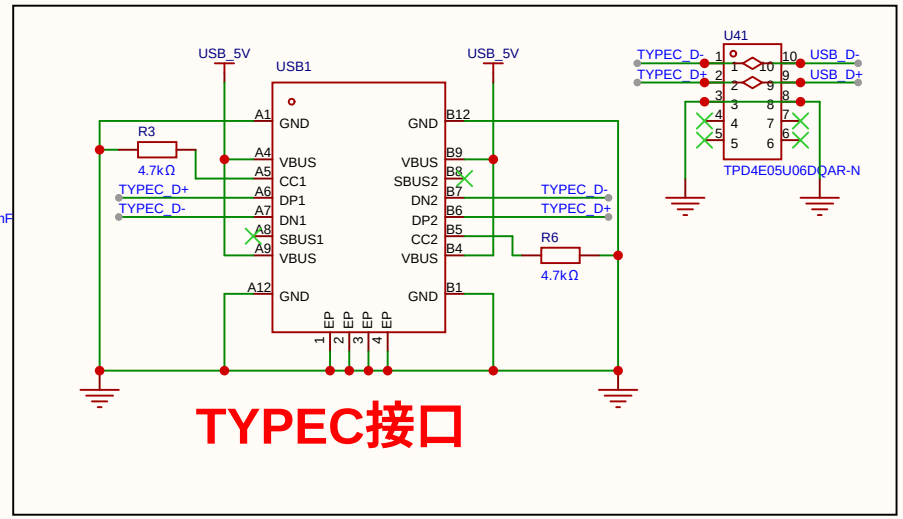

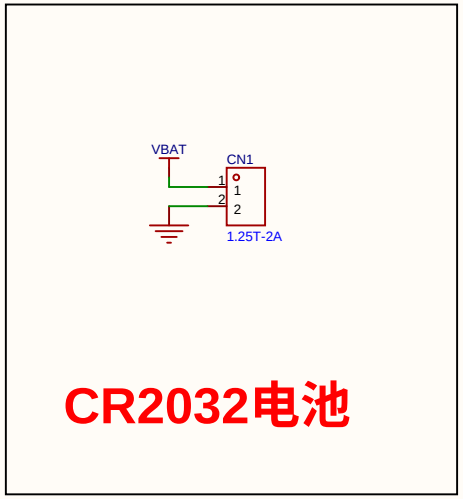

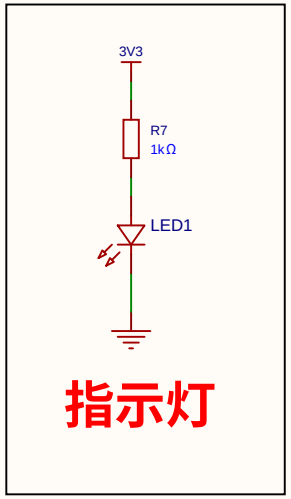

原理图	V1.2.6 SCH	创建日期	2025-11-28
		更新日期	2025-12-01
板子	V1.2.6	图页	USB电源
绘制		MHEVK开发板	
审阅			
		版本	尺寸	页 2 共 9
嘉立创EDA		V1.0	A4	嘉立创EDA

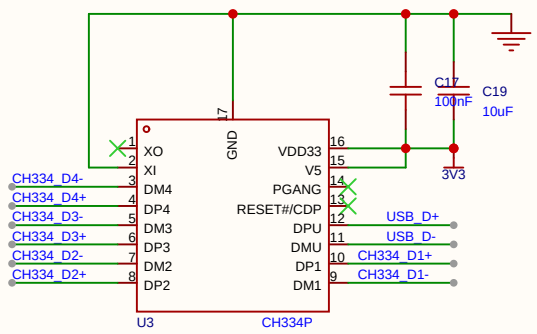

CH334 USB2.0 HUB

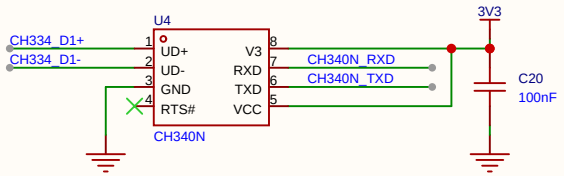

CH340N串口（STM32F4）

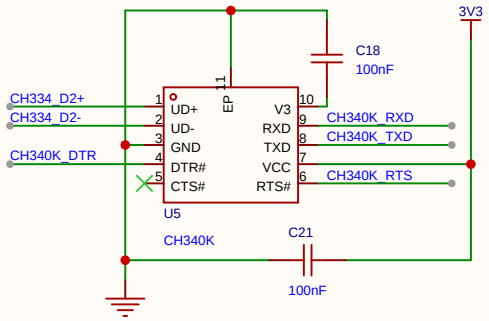

CH340K串口（ESP32C3）

原理图	V1.2.6 SCH	创建日期	2025-11-28
		更新日期	2025-12-01
板子	V1.2.6	图页	USBHUB
绘制		MHEVK开发板	
审阅			
		版本	尺寸	页 3 共 9
嘉立创EDA		V1.0	A4	嘉立创EDA

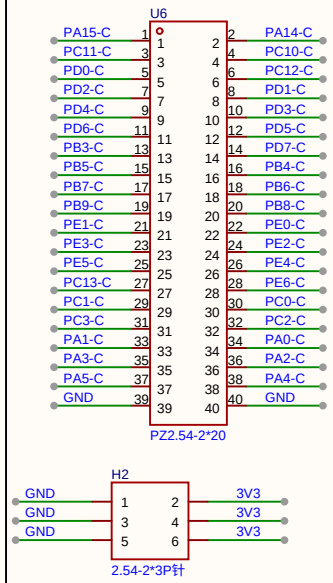

引出排针

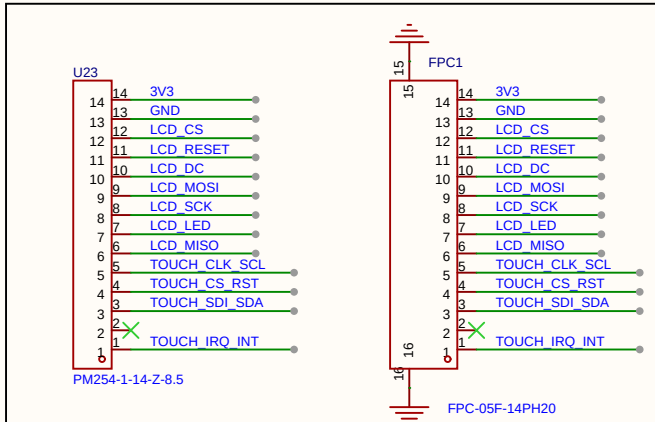

LCD+触摸接口（排针+FPC）

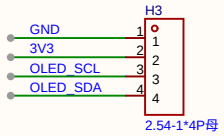

OLED屏幕接口

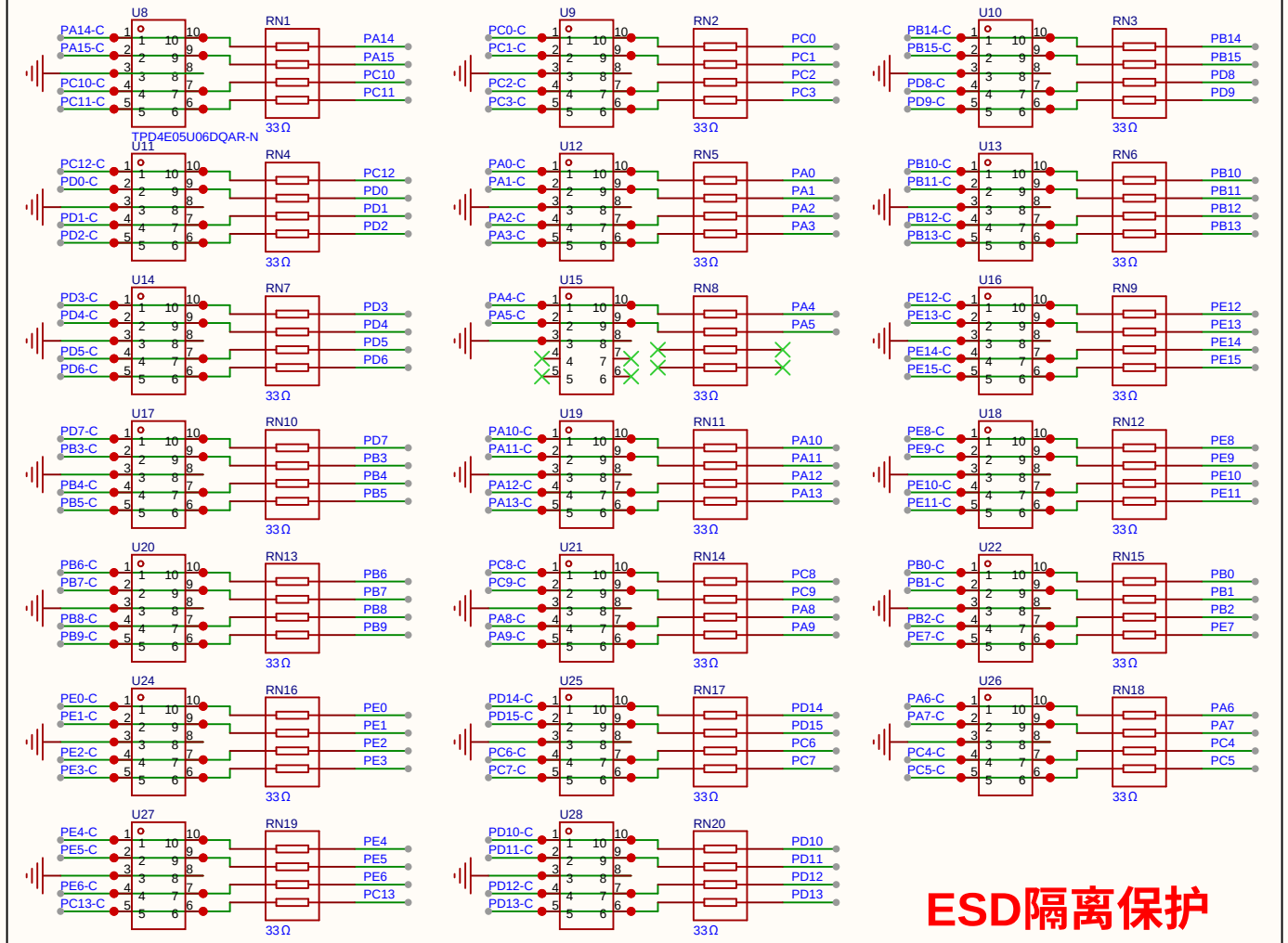

ESD隔离保护

原理图	V1.2.6 SCH	创建日期	2025-11-28
		更新日期	2025-12-01
板子	V1.2.6	图页	排针
绘制		MHEVK开发板	
审阅			
		版本	尺寸	页 4 共 9
嘉立创EDA		V1.0	A4	嘉立创EDA

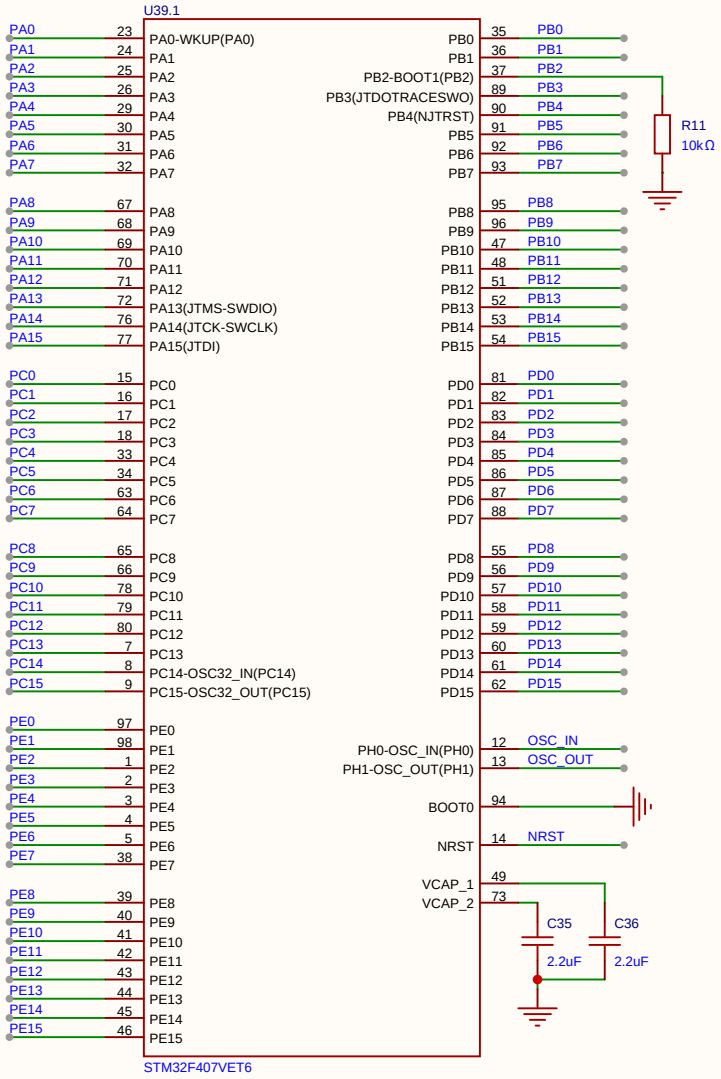

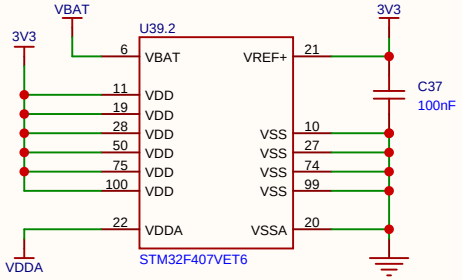

主控芯片

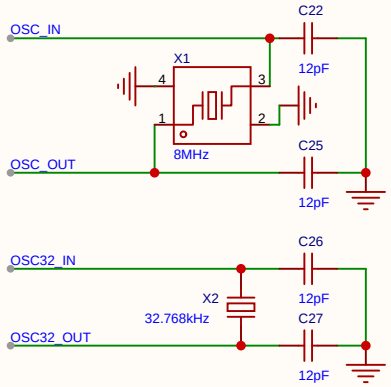

时钟电路

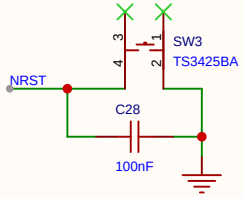

复位电路

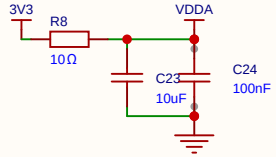

ADC参考电压

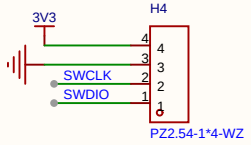

SWD烧录引脚

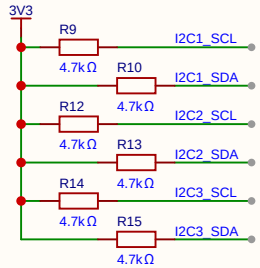

I2C上拉电阻

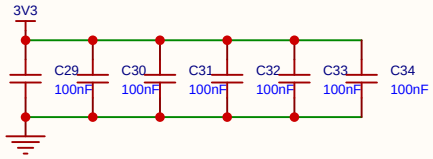

STM32供电

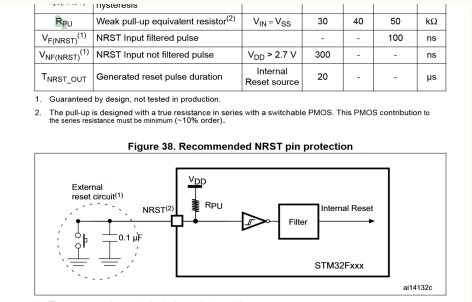

	hysteresis					
R_{PU}	Weak pull-up equivalent resistor[2]	$V_{IN} = V_{SS}$	30	40	50	kΩ
$V_{F(NRST)}$[1]	NRST Input filtered pulse		-	-	100	ns
$V_{NF(NRST)}$[1]	NRST Input not filtered pulse	$V_{DD} > 2.7$ V	300	-	-	ns
T_{NRST_OUT}	Generated reset pulse duration	Internal Reset source	20	-	-	µs

1. Guaranteed by design, not tested in production.
2. The pull-up is designed with a true resistance in series with a switchable PMOS. This PMOS contribution to the series resistance must be minimum (~10% order).

Figure 38. Recommended NRST pin protection

原理图	V1.2.6 SCH	创建日期	2025-11-28
		更新日期	2025-12-01
板子	V1.2.6	图页	STM32
绘制		MHEVK开发板	
审阅			
	版本	尺寸	页 5 共 9
嘉立创EDA	V1.0	A4	嘉立创EDA

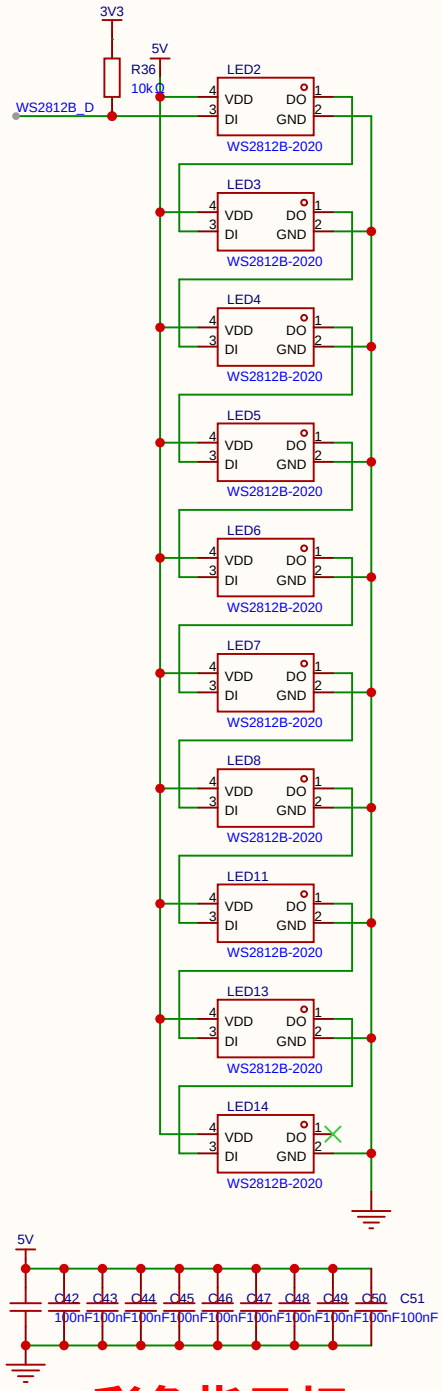

彩色指示灯

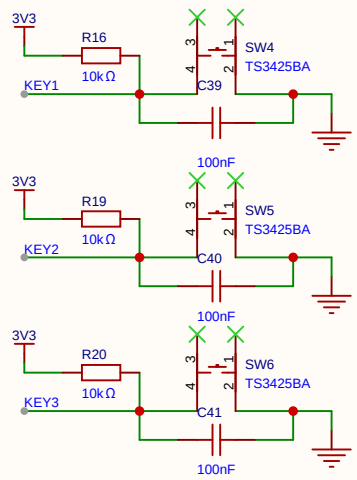

用户按键

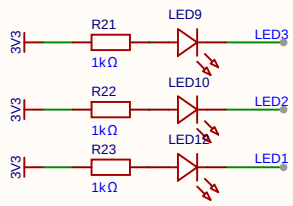

用户指示灯

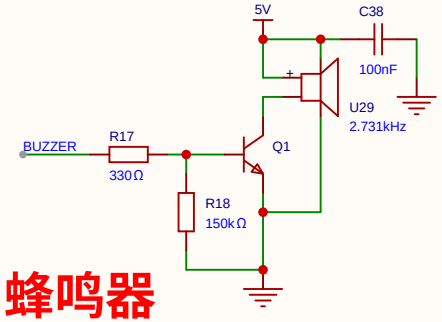

蜂鸣器

原理图	V1.2.6 SCH	创建日期	2025-11-28
		更新日期	2025-12-01
板子	V1.2.6	图页	输入输出
绘制		MHEVK开发板	
审阅			
		版本	尺寸	页 6 共 9
嘉立创EDA		V1.0	A4	嘉立创EDA

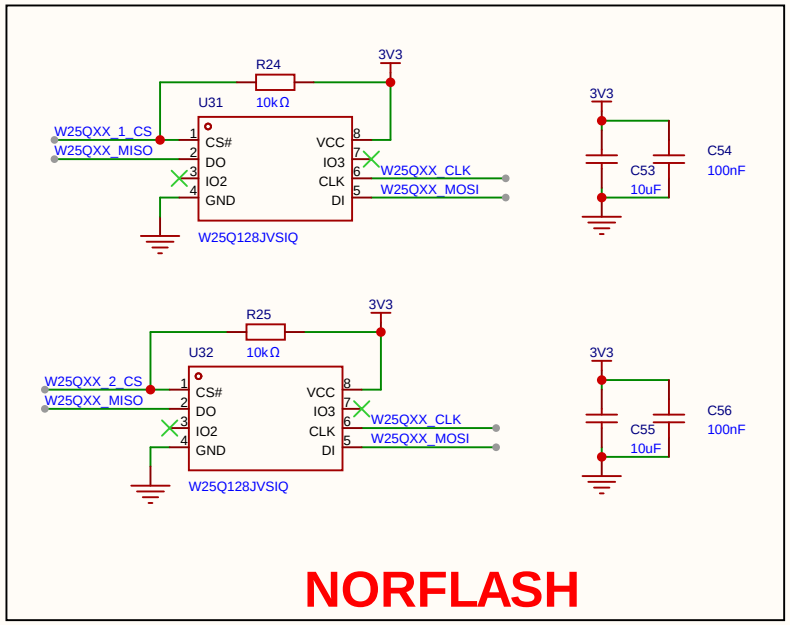

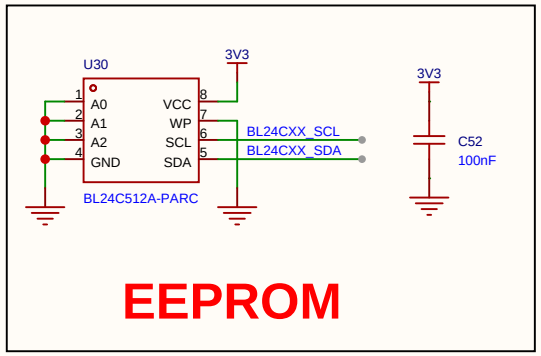

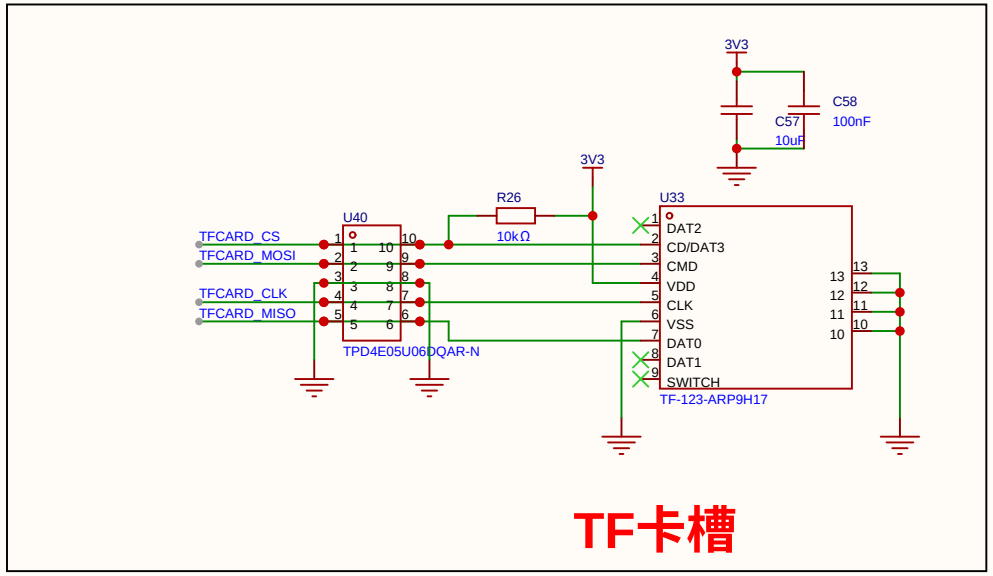

原理图	V1.2.6 SCH	创建日期	2025-11-28
		更新日期	2025-12-01
板子	V1.2.6	图页	存储器
绘制		MHEVK开发板	
审阅			
		版本	尺寸	页 7 共 9
嘉立创EDA		V1.0	A4	嘉立创EDA

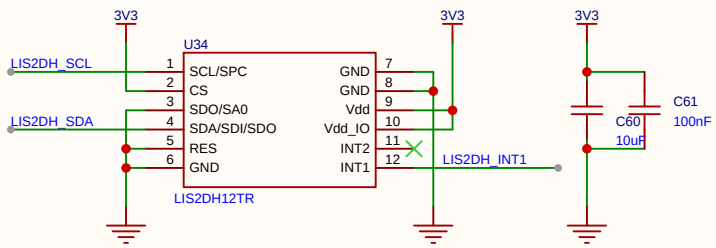

加速度传感器

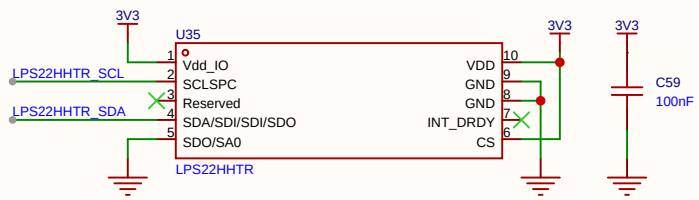

气压计

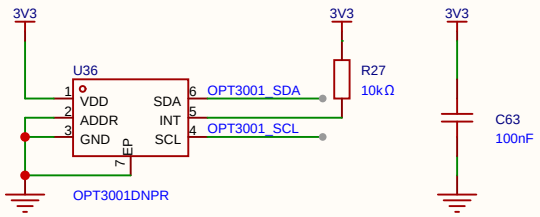

环境光传感器

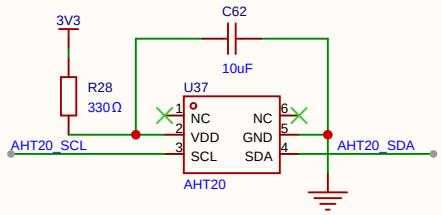

温湿度传感器

原理图	V1.2.6 SCH	创建日期	2025-11-28
		更新日期	2025-12-01
板子	V1.2.6	图页	传感器
绘制		MHEVK开发板	
审阅			
		版本	尺寸	页 8 共 9
嘉立创EDA		V1.0	A4	嘉立创EDA

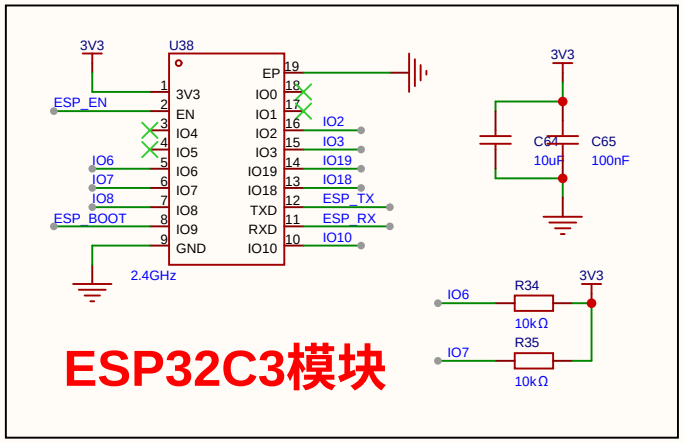

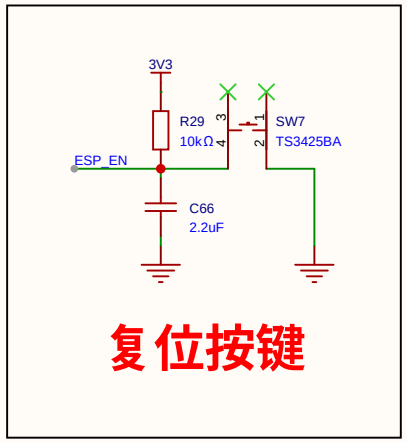

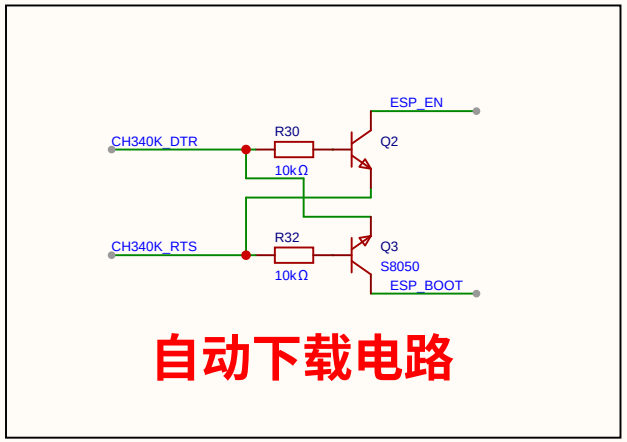

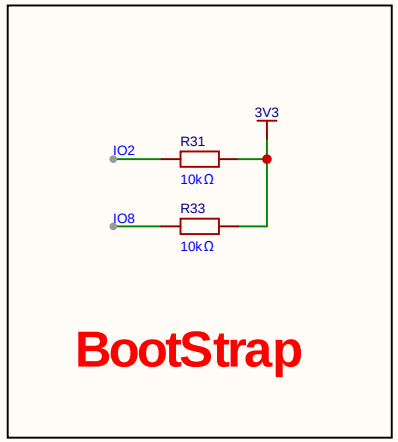

原理图	V1.2.6 SCH	创建日期	2025-11-28
		更新日期	2025-12-01
板子	V1.2.6	图页	ESP32C3
绘制		MHEVK开发板	
审阅			
		版本	尺寸	页 9 共 9
嘉立创EDA		V1.0	A4	嘉立创EDA